Техническое описание,
инструкция по эксплуатации и паспорт

Версия: 10-2026

ДИММЕР SMART-SET-PWM-104-52-RGB-SUF WHITE

- ▼ **1 зона**
- ▼ **RGB**
- ▼ **RF, 2.4 ГГц**
- ▼ **DC 12–24 В**
- ▼ **3 канала**
- ▼ **4 А на канал**
- ▼ **144–288 Вт**

1. ОСНОВНЫЕ СВЕДЕНИЯ

1.1. Контроллер предназначен для управления светодиодными лентами RGB и другими источниками света, поддерживающими управление ШИМ (PWM).
1.2. Комплектуется пультом с сенсорным управлением.
1.3. Автоматическая ретрансляция сигнала от пульта ДУ или панели управления.
1.4. Основные функции пульта управления: включение/выключение света, регулировка яркости и изменение цвета.

2. ОСНОВНЫЕ ТЕХНИЧЕСКИЕ ХАРАКТЕРИСТИКИ

2.1. Контроллер

Напряжение питания	**DC 12–24 В**
Количество каналов управления	**3 канала**
Максимальный ток нагрузки на канал	**4 А**
Максимальная суммарная мощность нагрузки на канал	**48 Вт (12 В)** **96 Вт (24 В)**
Количество зон управления	**1 зона**
Диапазон диммирования	**0–100%**
Тип связи пульт — диммер	**радиочастотный (RF), 2.4 ГГц**
Степень пылевлагозащиты	**IP20**
Диапазон рабочих температур окружающей среды	**–20... +45 °С**
Габаритные размеры	**97×33×18 мм**

Пульт управления

Режим управления	**RGB**
Напряжение питания	**3 В (элемент CR2032)**
Ток потребления в рабочем режиме	**до 5 мА**
Ток потребления в режиме сна	**до 10 мкА**
Время работы от одного элемента питания	**до 12 мес**
Тип связи пульт — диммер	**радиочастотный (RF), 2.4 ГГц**
Максимальная дистанция управления	**20 м**
Количество зон управления	**1 зона**
Степень пылевлагозащиты	**IP20**
Диапазон рабочих температур окружающей среды	**+5... +45 °С**
Габаритные размеры	**139×36×11 мм**

3. УСТАНОВКА ОБОРУДОВАНИЯ, ПОДКЛЮЧЕНИЕ И УПРАВЛЕНИЕ

⚠ **ВНИМАНИЕ!**
Во избежание поражения электрическим током перед началом работ отключите электропитание. Все работы должны проводиться только квалифицированным специалистом.

3.1. Извлеките устройство из упаковки и убедитесь в отсутствии механических повреждений.
Примечание. Перед монтажом оборудования рекомендуется произвести тестовое подключение и настройку всех модулей системы.

3.2. Подключите контроллер согласно схеме на рис. 1.

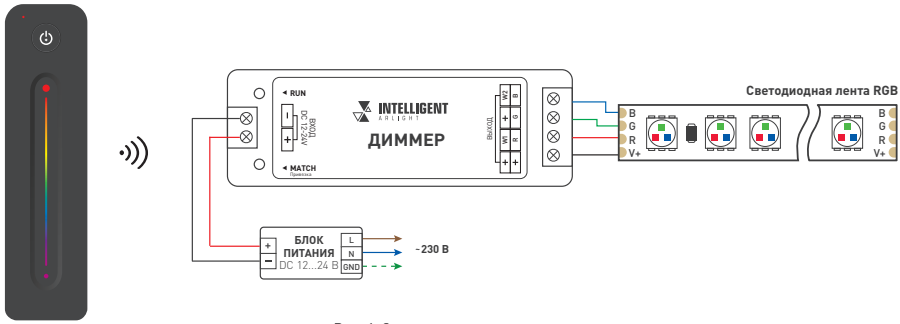

Рис. 1. Схема подключения диммера

3.3. Убедитесь, что схема собрана правильно, везде соблюдена полярность подключения и провода нигде не замыкаются.
3.4. Включите питание системы.
3.5. Удалите изоляционную пленку из отсека с элементом питания пульта управления.
3.6. Привязка пульта управления к контроллерам серии SMART.
Кнопкой MATCH:
- Привязать: короткое нажатие на кнопку MATCH, затем в течение 5 секунд нажмите кнопку включения/выключения на пульте управления.
- Удалить: длительное нажатие на кнопку MATCH в течение 5 секунд.

Коммутацией питания:
- Привязать: выключите питание, затем снова включите питание, кратковременно нажмите на кнопку включения/выключения на пульте управления 3 раза в течение 5 секунд после включения питания, в случае удачной привязки индикатор мигнет 3 раза.
- Удалить: отключите питание, затем снова включите питание, кратковременно нажмите на кнопку включения/выключения 5 раз в течение 5 секунд после включения, в случае удачного удаления индикатор мигнет 5 раз.

3.7. Проверьте работу оборудования.

Примечание.
- Пульт управления имеет энергосберегающий режим. Режим активируется через 20 секунд бездействия, для выхода из режима нажмите на любую кнопку или полосу выбора цвета.
- При включенном свете длительное нажатие (более 1 секунды) на кнопку включения/выключения переводит полосу выбора цвета в режим выбора яркости.

3.8. Все диммеры автоматически ретранслируют сигнал от пульта ДУ или панели управления . Расстояние между диммерами на открытом пространстве может достигать 30 м.
Примечание. Металлические сооружения и другие экранирующие конструкции (стены, двери, перекрытия) ухудшают прохождение радиосигнала. На дальность передачи также оказывают влияние сильные источники мешающих радиосигналов и помех, такие как Wi-Fi-роутеры, микроволновые печи и другие излучающие устройства. В бытовых помещениях для надежного управления рекомендуется устанавливать диммеры на расстоянии не более 10–15 метров друг от друга. Перед окончательным монтажом рекомендуется проверить работу системы в предполагаемом месте установки.
3.9. При использовании многозонных пультов ДУ или панелей можно построить разветвленную систему управления.

4. ОБЯЗАТЕЛЬНЫЕ ТРЕБОВАНИЯ И РЕКОМЕНДАЦИИ ПО ЭКСПЛУАТАЦИИ

4.1. Соблюдайте условия эксплуатации оборудования:
- эксплуатация только внутри помещений;
- температура окружающего воздуха от –20 до +45 °C;
- относительная влажность воздуха не более 90% при +20 °C, без конденсации влаги;
- отсутствие в воздухе паров и агрессивных примесей (кислот, щелочей и пр.).

4.2. Не допускается установка вблизи нагревательных приборов или горячих поверхностей.
4.3. Не допускайте попадания воды или воздействия конденсата на устройство.
4.4. Перед включением системы убедитесь, что схема собрана правильно, соединения выполнены надежно, замыкания отсутствуют. Замыкание в проводах может привести к отказу оборудования.
4.5. Возможные неисправности и методы их устранения

Неисправность	Причина	Метод устранения
Пульт управления не работает	Пульт не привязан к диммеру	Привяжите пульт управления к диммеру
	Пульт управления находится слишком далеко от диммера	Уменьшите дистанцию между пультом управления и диммером
Дистанция устойчивой работы пульта управления менее 20 м	Экранирование радиосигнала стеной или металлической поверхностью	Устраните причину экранирования радиосигнала, перенесите пульт в место, исключающее экранирование
Светодиодная лента не светится	Нет контакта в соединениях	Проверьте все подключения
	Неправильная полярность подключения	Подключите оборудование, соблюдая полярность
	Неисправен блок питания	Замените блок питания
	Значительное падение напряжения на конце ленты при подключении с одной стороны	Подайте питание на второй конец ленты
	Недостаточное сечение соединительного провода	Рассчитайте требуемое сечение и замените провод
	Длина последовательно соединенной ленты превышает 5 м	Уменьшите длину последовательно соединенной ленты, соедините отрезки параллельно

5. ТРЕБОВАНИЯ БЕЗОПАСНОСТИ

5.1. Конструкция устройства удовлетворяет требованиям электро- и пожарной безопасности по ГОСТ 12.2.007.0-75.
5.2. Монтаж оборудования должен выполняться квалифицированным специалистом с соблюдением всех требований техники безопасности.
5.3. Внимательно изучите данное руководство и неукоснительно следуйте всем рекомендациям.
5.4. Перед монтажом убедитесь, что все элементы системы обесточены.
5.5. Если при включении изделие не заработало должным образом, не пытайтесь устранить причину самостоятельно. Обесточьте изделие и свяжитесь с поставщиком.

6. ГАРАНТИЙНЫЕ ОБЯЗАТЕЛЬСТВА

6.1. Изготовитель гарантирует соответствие изделия требованиям действующей технической документации и обязательным требованиям государственных стандартов.
6.2. Гарантийный срок изделия — 60 месяцев с даты передачи потребителю, если иное не предусмотрено договором. Если дату передачи установить невозможно, гарантийный срок исчисляется с даты изготовления изделия.
6.3. В случае выхода изделия из строя потребитель вправе предъявить требования в течение гарантийного срока при наличии товарного или кассового чека, а также отметки о продаже в паспорте изделия.
6.4. Требования предъявляются по месту приобретения изделия.
6.5. Гарантийные обязательства не распространяются на изделия, имеющие механические повреждения или признаки нарушения потребителем правил хранения, транспортирования или эксплуатации.
6.6. Производитель вправе вносить изменения в конструкцию изделия и встроенное программное обеспечение (прошивку), не ухудшающие качество изделия и его основные параметры.
6.7. Расходы на транспортировку вышедшего из строя изделия оплачиваются потребителем.

7. ТРАНСПОРТИРОВАНИЕ И ХРАНЕНИЕ

7.1. Размещение и крепление в транспортных средствах упакованных изделий должны обеспечивать их устойчивое положение, исключать возможность ударов друг о друга, а также о стенки транспортных средств.
7.2. После транспортировки при отрицательных температурах, перед включением, изделие должно быть выдержано в упаковке в нормальных условиях не менее 6 часов.
7.3. Изделия должны храниться в сухом помещении в заводской упаковке при температуре окружающей среды от 0 до +50 °С и влажности не более 70% при отсутствии в воздухе паров кислот, щелочей и других агрессивных примесей.

8. КОМПЛЕКТАЦИЯ

8.1. Пульт управления — 1 шт.
8.2. Диммер — 1 шт.
8.3. Паспорт и краткая инструкция по эксплуатации — 1 шт.
8.4. Упаковка — 1 шт.

9. СВЕДЕНИЯ ОБ УТИЛИЗАЦИИ

9.1. По истечении срока службы (эксплуатации) изделие не представляет опасности для жизни, здоровья людей и окружающей среды.
9.2. Утилизация осуществляется в соответствии с требованиями действующего законодательства.

10. СВЕДЕНИЯ О РЕАЛИЗАЦИИ И СЕРТИФИКАЦИИ

10.1. Цена изделия договорная, определяется при заключении договора.
10.2. Предпродажной подготовки изделия не требуется.
10.3. Изделие сертифицировано согласно ТР ТС. Информация о сертификации нанесена на упаковку.

11. ИНФОРМАЦИЯ О ПРОИСХОЖДЕНИИ ТОВАРА

11.1. Изготовлено в КНР.
11.2. Изготовитель: Heilongjiang Arlight Trade Company Limited (Хэйлунцзян Арлайт Трейд Компани Лимитед). China, Heilongjiang Province (DZ), Heihe City, Cooperation Zone, Small and Medium-sized Enterprise Service Centre, Supporting Services Building, Room 308. Офис 308, Здание ВС, Центр ОМиСП, Зона сотрудничества, провинция Хэйлунцзян (ДЗ), Китай.
11.3. Импортер: ООО «Арлайт РУС», адрес: 101000, г. Москва, Уланский пер., д. 22, стр. 1, пом. I, этаж 5, офис 501.
11.4. Дату изготовления см. на корпусе устройства или упаковке.

12. ОТМЕТКА О ПРОДАЖЕ

Модель: _____

Дата продажи: _____

М. П.

Продавец: _____

Потребитель: _____

Более подробная информация о диммерах представлена на сайте arlight.ru

ТР ТС 004, 020/2011

Дополнение к артикулу в скобках, например, (1), (2), (В) означает наличие модификаций товара. Модификации отличаются незначительными улучшениями, не влияющими на основные свойства, параметры и внешний вид товара. Допускается прямая замена модификаций на основной артикул или наоборот без каких-либо условий.